浙江博阳压缩机有限公司旋转式空调压缩机规格表

ZheJiang Boyang Compressor Co.,LTD

型号Model:QXC-13K 2FN　　冷媒Gas:R407C

性能参数	Performance	气缸容积Dispalcement	13.5cm³		
		冷冻油牌号/注油量Oil Grade/Charge	RB68EP/310ml		
		总重量（注油后）Weight(Oil include)	11.3kg		
		R407C冷媒最大充注量Max Charge	850g		
		制冷量Cooling Capacity	2260W		
		输入功率Power input	760W		
		工作电流Current	3.6A		
		COP	2.97		
		噪音Noice	≤63db		
		振动Vibration	≤30m/s²		
应用范围	Apply range	环境温度Ambient Temp	-5～43℃		
		蒸发温度Evaporating Temp	-15～15℃		
		冷凝温度Condensing Temp	45～65℃		
		压缩比Compression ratio	7 MAX		
		绕组温度Wind Temp	≤115℃	125℃ MAX	
		排气温度Discharge Temp	≤110℃	115℃ MAX	
电气参数	Motor Data	型式Type	2极 PSC		
		额定电压/频率Power supply	220-240V～50Hz		
		绕组阻值Winding Resistance（25℃）	C/R 4.15Ω		
			C/S 4.63Ω		
		堵转电流LRA (220V)	18A		
		启动电压范围Startup Voltage Range	187V～242V		
		运转电压范围Running Voltage Range	198V～242V		
		运行电容Run Capacitor	25uF/450VAC		
测试条件	Test Condition	**冷凝温度Condensing Temp**	**54.4℃**		
		蒸发温度Evaporating Temp	7.2℃		
		吸气温度Suction Temp	35℃		
		过冷温度Subcooling Temp	46.1℃		
		环境温度Ambient Temp	35℃		
		风速Fan Speed	3m/s		

外形图 EXTRNAL DRAWING

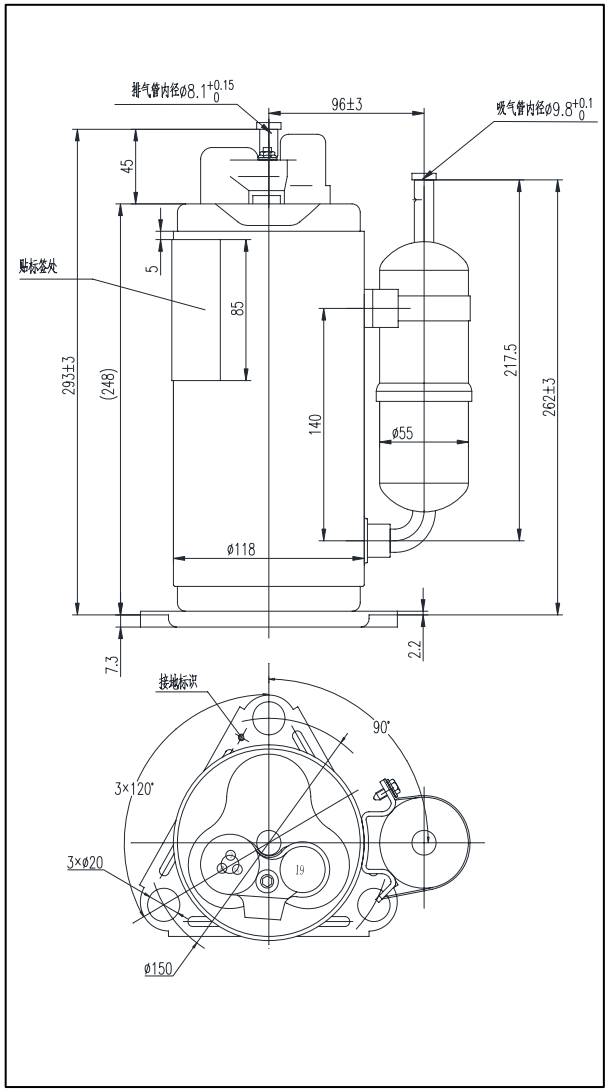

减振垫安装结构 Mounting

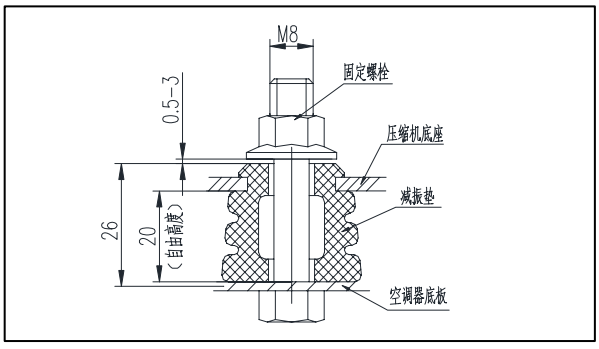

附件 Accessories

品名NAME	数量 NUMB	图号或型号MODEL	物料编码 CODE
减振垫Grommet	3	QXR-16XL-00-01	60002201
接线盒Electrical Box	1	QXR-23XL-00-03	60001002
接线盒胶垫Cushion1	1	QXR-23XL-00-02	60004002
螺母胶垫Cushion2	1	QXR-23XL-00-04	60012000
法兰防松螺母Nut	1	QXR-23XL-00-05	60011500
保护器Protector	1	B145-140A	40210002
保护器压簧Clip	1	QXR-23XL-00-08	60006000

接线图 Wiring Drawing

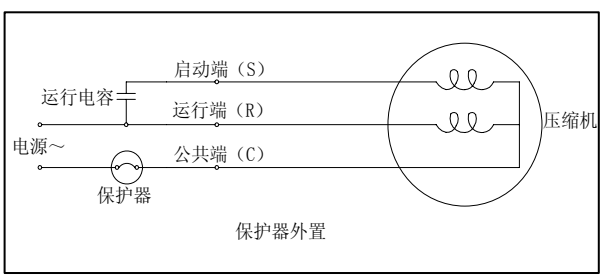

编制：　　校核：　　审核：　　日期：201 年 月 日